Polski **Instrukcja obsługi**

BXT4-13
BXT4-16
BXT4-19

MADE SWISS

Opatentowane

CE

Automatyczne urządzenie ręczne do opasywania taśmą z tworzywa sztucznego

www.signode.com

SERWIS POLSKA
WERMAN; serwis@werman.pl

V 12.24_PL

SIGNODE

Tłumaczenie oryginalnej instrukcji obsługi na podstawie „dyrektywy w sprawie maszyn” 2006/42/WE.

Definicja oryginalnej instrukcji obsługi

Niemiecką wersją tego dokumentu, zgodnie z dyrektywą maszynową 2006/42/WE, jest oryginalna instrukcja obsługi.

Tłumaczenia

Wszystkie wersje językowe tego dokumentu inne niż niemiecka, zgodnie z dyrektywą maszynową 2006/42/WE, są tłumaczeniami oryginalnej instrukcji obsługi.
Wiążąca prawna jest w związku z tym tylko niemiecka oryginalna instrukcja obsługi.

Przed użyciem urządzenia należy uważnie przeczytać instrukcję obsługi.

Niniejsza instrukcja obsługi jest elementem produktu, dlatego należy ją zachować do późniejszego użycia lub dla kolejnego posiadacza.

Zakres obowiązywania:

- BXT4-13 od serii nr A/24085001
- BXT4-16 od serii nr B/24085001
- BXT4-19 od serii nr C/24085001

Producent

Signode Switzerland GmbH
Silbernstrasse 14
Postfach 595
8953 Dietikon 1
SZWAJCARIA
signode.com

Produktsicherheit
▶ Baumuster geprüft
▶ Fertigung überwacht
www.dekra-siegel.de
DEKRA
zertifiziert

Spis treści

1		**Informacje ogólne**	**4**
2		**Bezpieczeństwo**	**5**
	2.1	Zastosowanie zgodne z przeznaczeniem	5
	2.2	Bezpieczna praca	5
	2.3	Ogólne wskazówki bezpieczeństwa dotyczące narzędzi elektrycznych	5
	2.4	Przepisy bezpieczeństwa	8
3		**Opis**	**10**
	3.1	Budowa	10
	3.2	Zasada działania	11
	3.3	Zakres dostawy	11
	3.4	Wyposażenie	12
4		**Przygotowanie do pracy i ustawienia**	**13**
	4.1	Akumulator	13
	4.2	Ustawianie trybu pracy	14
	4.3	Ustawianie siły naciągu	15
	4.4	Ustawianie jednostki wskazania siły naciągu	15
	4.5	Ustawianie gatunku taśmy	16
	4.6	Ustawianie czasu zgrzewania	16
	4.7	Włączanie i wyłączanie ekranu dotykowego	16
	4.8	Wybór ulubionych	17
	4.9	Tryb uśpienia	17
	4.10	Ustawianie języka	18
	4.11	Wskazanie serwisowe	18
	4.12	Odczyt stanu cykli	18
5		**Obsługa**	**19**
	5.1	Wiązanie	19
	5.2	Kontrola zamknięcia	21
	5.3	Ustawianie szerokości taśmy	22
6		**Konserwacja i naprawa**	**25**
	6.1	Tabela konserwacji	25
	6.2	Czyszczenie urządzenia	25
	6.3	Uzupełnianie smarowania urządzenia	25
	6.4	Czyszczenie/wymiana koła naciągającego	26
	6.5	Czyszczenie/wymiana płyty zębatej	27
	6.6	Wymiana noża	28
	6.7	Odblokowanie urządzenia	28
	6.8	Usuwanie usterek	29
7		**Dane techniczne**	**31**
8		**Deklaracja zgodności WE** (kopia)	32

1 Informacje ogólne

Znaczenie symboli ostrzegawczych, konwencja prezentacji

NIEBEZPIECZEŃSTWO
Oznacza zagrożenie o wysokim stopniu ryzyka, które, jeżeli nie da się go uniknąć, może spowodować śmierć lub poważne obrażenia ciała.

OSTRZEŻENIE
Oznacza zagrożenie o średnim stopniu ryzyka, które, jeżeli nie da się go uniknąć, może spowodować śmierć lub poważne obrażenia ciała.

PRZESTROGA
Oznacza zagrożenie o niskim stopniu ryzyka, które, jeżeli nie da się go uniknąć, może spowodować niewielkie lub średnie obrażenia ciała.

UWAGA
Oznacza sytuację, która może spowodować szkody rzeczowe lub złe wyniki robocze.

Oznacza przydatne wskazówki uzupełniające.

► Ten symbol oznacza kroki postępowania.
  – Ten symbol oznacza wyniki kroków postępowania.

● Ten symbol oznacza pozycje listy.

Utylizacja i ochrona środowiska

Do produkcji urządzenia nie stosuje się środków fizycznych lub chemicznych szkodliwych dla zdrowia.
Obowiązuje zasada ochrony zdrowia, a także ponownego użytkowania i ekologicznego usuwania odpadów. Uwzględniono również poniższe normy zharmonizowane:

- dyrektywa 2011/65/UE z dnia 8 czerwca 2011 r. w sprawie ograniczenia stosowania niektórych materiałów niebezpiecznych w urządzeniach elektrycznych i elektronicznych (RoHS II);
- dyrektywa 2012/19/UE z dnia 4 lipca 2012 r. w sprawie zużytych urządzeń elektrycznych i elektronicznych (WEEE II).

Podczas utylizacji należy przestrzegać obowiązujących przepisów.

► Ładowarki i akumulatory należy przekazywać do ponownego wykorzystania zgodnie z zasadami ekologii.

► Przestrzegać wskazówek, ostrzeżeń i instrukcji producenta akumulatorów.

2.1 Zastosowanie zgodne z przeznaczeniem

Niniejsze urządzenia są przeznaczone do opasywania paczek takich jak pakiety, ładunki na palecie itd. Urządzenia są przeznaczone do opasywania za pomocą taśm z tworzywa sztucznego (polipropylen i poliester) (rozdz. 7). Z urządzeń należy korzystać tylko zgodnie z opisem w niniejszej instrukcji obsługi.

2.1.1 Możliwe sposoby nieprawidłowego stosowania

- Opasywanie za pomocą taśmy stalowej nie jest dozwolone przy użyciu tych urządzeń.
- Nie chwytać za taśmy w celu podnoszenia, zawieszania lub przeciągania pakowanych towarów.
- Nie dokonywać zmian w urządzeniach bez uprzedniej autoryzacji.
- Urządzeń nie wolno stosować do ściskania towarów.
- Urządzeń nie wolno używać do zabezpieczania ładunku na pojazdach, w samolotach i statkach.

2.2 Bezpieczna praca

Instrukcja obsługi musi być stale dostępna w miejscu użycia urządzeń. Muszą się z nią zapoznać i stosować ją wszystkie osoby, które pracują z urządzeniami lub bezpośrednio w ich pobliżu.
Urządzenia mogą być obsługiwane, konserwowane i naprawiane wyłącznie przez wykwalifikowanych pracowników. Oprócz instrukcji obsługi należy przestrzegać obowiązujących lokalnie przepisów dotyczących zapobiegania wypadkom oraz bezpiecznej i prawidłowej pracy.

Za bezpieczne wiązanie oraz wybór właściwej taśmy (rozdz. 7) właściwej dla pakowanego wyrobu (rozmiar, ciężar, krawędzie, stabilność, transport, przechowywanie) odpowiada użytkownik lub jego przełożony.
Wolno stosować wyłącznie taśmy o rozmiarach dozwolonych dla danego typu urządzenia (rozdz. 7).
Urządzenia należy ustawić zgodnie z używaną taśmą i pakowanym wyrobem (rozdz. 4). Za prawidłowe ustawienie urządzenia odpowiada użytkownik.

Noszenie środków ochrony

► Podczas pracy należy nosić ochronę oczu i dłoni (rękawice ochronne zabezpieczone przed przecięciami) oraz obuwie ochronne.

PRZESTROGA
W stopy może uderzyć spadający przyrząd ręczny.
Podczas pracy nosić obuwie ochronne.

2.3 Ogólne wskazówki bezpieczeństwa dotyczące narzędzi elektrycznych

OSTRZEŻENIE! Przeczytać wszystkie wskazówki bezpieczeństwa, instrukcje, ilustracje oraz dane techniczne znajdujące się na narzędziu elektrycznym. Braki przestrzegania poniższych wskazówek mogą spowodować porażenie elektryczne, pożar i/lub poważne obrażenia ciała.
Zachować wszystkie wskazówki bezpieczeństwa i instrukcje na przyszłość.
Stosowany we wskazówkach bezpieczeństwa termin „narzędzie elektryczne” odnosi się do narzędzi elektrycznych zasilanych z sieci (przy użyciu przewodu sieciowego) oraz narzędzi elektrycznych zasilanych akumulatorami (bez przewodu sieciowego).

2.3.1 Bezpieczeństwo na stanowisku pracy

a) **W obszarze pracy należy utrzymywać czystość oraz dobre oświetlenie.** Nieuporządkowane lub nieoświetlone obszary pracy mogą być przyczyną wypadków.
b) **Przy użyciu narzędzia elektrycznego nie wolno pracować w otoczeniu grożącym wybuchem, w którym znajdują się palne ciecze, gazy lub pyły.** Narzędzia elektryczne wytwarzają iskry, które mogą spowodować zapłon pyłu lub oparów.
c) **W trakcie użytkowania narzędzia nie pozwalać zbliżać się dzieciom ani innym osobom.** Rozproszenie uwagi może spowodować utratę kontroli nad narzędziem elektrycznym.

2.3.2 Bezpieczeństwo elektryczne

a) **Wtyczka przyłączeniowa narzędzia elektrycznego musi pasować do gniazdka. Wtyczki nie wolno modyfikować w żaden sposób. Nie używać żadnych wtyczek przejściowych razem z narzędziami elektrycznymi z uziemieniem.** Niemodyfikowane wtyczki i pasujące gniazdka zmniejszają ryzyko porażenia elektrycznego.

b) **Unikać kontaktu ciała z uziemionymi powierzchniami rur, grzejników, kuchenek i lodówek.** Występuje podwyższone ryzyko porażenia elektrycznego, kiedy ciało jest uziemione.

c) **Nie narażać narzędzi elektrycznych na działanie deszczu lub wilgoci.** Woda przedostająca się do narzędzia elektrycznego zwiększa ryzyko porażenia elektrycznego.

d) **Nie używać przewodu przyłączeniowego do celów innych niż jego przeznaczenie, np. do noszenia i zawieszania narzędzia elektrycznego bądź do wyciągania wtyczki z gniazdka. Nie zbliżać przewodu przyłączeniowego do źródeł ciepła, oleju, ostrych krawędzi lub poruszających się części.** Uszkodzony lub splątany przewód przyłączeniowy zwiększają ryzyko porażenia elektrycznego.

e) **Podczas pracy przy użyciu narzędzia elektrycznego na zewnątrz należy stosować tylko przewody przedłużające przystosowane również do użycia na zewnątrz.** Stosowanie przewodu przedłużającego przystosowanego do użycia na zewnątrz zmniejsza ryzyko porażenia elektrycznego.

f) **Jeżeli nie można uniknąć użytkowania narzędzia elektrycznego w wilgotnym otoczeniu, należy zastosować wyłącznik ochronny różnicoworądowy.** Stosowanie wyłącznika ochronnego różnicoworądowego zmniejsza ryzyko porażenia elektrycznego.

2.3.3 Bezpieczeństwo operatora

a) **Zachować ostrożność, uważać na swoje postępowanie i pracować rozsądnie przy użyciu narzędzia elektrycznego. Nie używać narzędzia elektrycznego w przypadku zmęczenia lub pod wpływem narkotyków, alkoholu bądź leków**. Chwila nieuwagi podczas używania narzędzia elektrycznego może spowodować poważne obrażenia ciała.

b) **Nosić środki ochrony indywidualnej oraz zawsze okulary ochronne.** Noszenie środków ochrony indywidualnej, np. maski przeciwpyłowej, antypoślizgowego obuwia ochronnego, kasku ochronnego lub ochrony słuchu, w zależności od rodzaju i zastosowania narzędzia elektrycznego zmniejsza ryzyko obrażeń ciała.

c) **Unikać niezamierzonego uruchomienia. Upewnić się, że narzędzie elektryczne jest wyłączone przed podłączeniem go do zasilania i/lub akumulatorów, podniesieniem lub noszeniem**. Trzymanie palca na przełączniku podczas noszenia narzędzia elektrycznego lub podłączanie go włączonego do prądu może spowodować wypadki.

d) **Przed włączeniem narzędzia elektrycznego należy wyjąć wszystkie narzędzia nastawcze lub klucze do śrub.** Narzędzie lub klucz znajdujące się w obracającej się części narzędzia elektrycznego mogą spowodować obrażenia ciała.

e) **Unikać nietypowej pozycji ciała. Zadbać o stabilne ustawienie oraz zawsze utrzymywać równowagę.** W ten sposób można lepiej kontrolować narzędzie elektryczne w nieoczekiwanych sytuacjach.

f) **Nosić odpowiednią odzież. Nie nosić szerokiej odzież ani biżuterii. Nie zbliżać włosów i odzieży do poruszających się części.** Luźna odzież, biżuteria lub długie włosy mogą wplątać się w poruszające się części.

g) **Jeżeli można zamontować urządzenia do odciągania i zbierania pyłu, należy je podłączyć i prawidłowo stosować.** Stosowanie odciągu pyłu może zmniejszyć zagrożenia powodowane przez pył.

h) **Nie ulegać poczuciu fałszywego bezpieczeństwa i nie wykraczać poza zasady bezpieczeństwa dla narzędzi elektrycznych, nawet w przypadku znajomości narzędzia elektrycznego po wielokrotnym używaniu.** Nieuważne działanie może w ułamku sekund spowodować poważne obrażenia ciała.

2.3.4 Stosowanie i postępowanie z narzędziem elektrycznym

a) **Nie przeciążać narzędzia elektrycznego. Do swojej pracy należy używać przeznaczonego do tego narzędzia elektrycznego.** Z pasującym narzędziem elektrycznym pracuje się lepiej i bezpieczniej w podanym zakresie wydajności.

b) **Nie używać narzędzi elektrycznych z uszkodzonym przełącznikiem.** Narzędzie elektryczne, którego nie można włączyć ani wyłączyć, jest niebezpieczne i należy je naprawić.

c) **Wyciągnąć wtyczkę z gniazdka i/lub wyjąć zdejmowany akumulator przed wykonaniem ustawień urządzenia, wymianą części narzędzia roboczego lub odłożeniem narzędzia elektrycznego**. Ten środek ostrożności zapobiega niezamierzonemu uruchomieniu narzędzia elektrycznego.

d) **Nieużywane narzędzia elektryczne należy przechowywać poza zasięgiem dzieci. Nie pozwalać na użytkowanie narzędzia elektrycznego osobom, które go nie znają lub nie przeczytały niniejszych instrukcji.** Narzędzia elektryczne są niebezpieczne, jeżeli używają je niedoświadczone osoby.

e) **Z narzędziami elektrycznymi i roboczymi należy postępować ostrożnie. Sprawdzić, czy części poruszające się są sprawne i nie zakleszczają się, czy części nie są złamane lub uszkodzone w sposób pogarszający sposób działania narzędzia elektrycznego. Przed użyciem narzędzia elektrycznego należy zlecić naprawę uszkodzonych części.** Wiele wypadków wynika z nieprawidłowej konserwacji narzędzi elektrycznych.

f) **Narzędzia tnące muszą być zawsze ostre i czyste.** Starannie utrzymywane narzędzia tnące z ostrymi krawędziami tnącymi zakleszczają się mniej i łatwiej je prowadzić.

g) **Należy stosować narzędzia elektryczne, akcesoria, narzędzia użytkowe itd. zgodnie z niniejszymi instrukcjami. Należy przy tym uwzględnić warunki robocze oraz wykonywaną czynność.** Używanie narzędzi elektrycznych do zastosowań innych niż wyznaczone może doprowadzić do niebezpiecznych sytuacji.

h) **Uchwyty i ich powierzchnie muszą być suche, czyste i niezabrudzone olejem ani smarem.** Śliskie uchwyty i ich powierzchnie nie pozwalają na bezpieczną obsługę i kontrolę narzędzia elektrycznego w nieprzewidzianych sytuacjach.

2.3.5 Stosowanie i postępowanie z narzędziem akumulatorowym

a) **Akumulatory należy ładować tylko przy użyciu ładowarek zalecanych przez producenta.** Ładowarka przystosowana do określonego rodzaju akumulatorów stwarza zagrożenie pożarowe, jeżeli będzie używana z innymi akumulatorami.

b) **W narzędziach elektrycznych należy stosować tylko przeznaczone do tego akumulatory.** Używanie innych akumulatorów może spowodować obrażenia ciała i zagrożenie pożarowe.

c) **Nieużywane akumulatory należy trzymać z dala od spinaczy biurowych, monet, kluczy, gwoździ, śruby lub innych małych przedmiotów metalowych, które mogą spowodować zmostkowanie styków.** Zwarcie między stykami akumulatora może spowodować oparzenia lub pożar.

d) **Nieprawidłowe zastosowanie może doprowadzić do wycieku cieczy z akumulatora. Unikać kontaktu z nią. W razie przypadkowego kontaktu należy przepłukać wodą. Jeżeli ciecz dostanie się do oczu, należy dodatkowo skorzystać z pomocy lekarskiej.** Ciecz wyciekająca z akumulatora może powodować podrażnienia skóry lub oparzenia.

e) **Nie używać uszkodzonego ani zmodyfikowanego akumulatora.** Uszkodzone lub zmodyfikowane akumulatory mogą działać w sposób nieprzewidywalny i spowodować pożar, wybuch lub zagrożenie obrażeniami ciała.

f) **Nie narażać akumulatora na działanie ognia lub wysokich temperatur.** Ogień lub temperatury powyżej 130°C mogą spowodować wybuch.

g) **Przestrzegać wszystkich instrukcji dotyczących ładowania i nigdy nie ładować akumulatora ani narzędzia akumulatorowego poza zakresem temperatury podanym w instrukcji obsługi.** Nieprawidłowe ładowanie lub ładowanie poza dozwolonym zakresem temperatur może spowodować zniszczenie akumulatora i zwiększyć zagrożenie pożarowe.

2.3.6 Serwis

a) **Naprawę narzędzia elektrycznego należy zlecać tylko wykwalifikowanym specjalistom i tylko przy użyciu oryginalnych części zamiennych.** Zapewnia to utrzymanie bezpieczeństwa narzędzia elektrycznego.

b) **Nigdy nie konserwować uszkodzonych akumulatorów**. Wszystkie konserwacje akumulatorów powinny być wykonywane tylko przez producenta lub upoważnione biura obsługi klienta.

2.4 Przepisy bezpieczeństwa

OSTRZEŻENIE

Należy przeczytać wszystkie wskazówki bezpieczeństwa i zalecenia w niniejszej instrukcji obsługi oraz instrukcji obsługi ładowarki.

Nieprzestrzeganie wskazówek bezpieczeństwa i zaleceń może spowodować porażenie elektryczne, pożar i/lub poważne obrażenia ciała. Poniższe zagrożenia mogą skutkować poważnymi obrażeniami ciała:

Naciąganie taśmy lub opasywanie zagraża zakleszczeniem i zmiażdżeniem

Podczas wiązania nie wolno trzymać dłoni lub innych części ciała między taśmą a pakowanym wyrobem. Nakazać innym osobom opuszczenie obszaru niebezpieczeństwa (1).

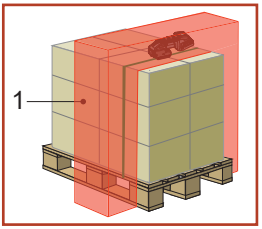

Zatrzymanie awaryjne w razie niebezpieczeństwa (zakleszczona osoba):

- W automatycznym trybie pracy proces naciągania jest przerywany po naciśnięciu przycisku naciągania lub przycisku zgrzewania, silnik przestaje pracować natychmiast, jednak naciąg nie zostaje poluzowany.
- Aby poluzować naciągniętą taśmę (przed zgrzaniem), należy użyć aktywatora.
- Po zgrzewaniu należy przeciąć taśmę narzędziem (nożycami do taśm).

OSTRZEŻENIE

Poniższe zagrożenia mogą skutkować poważnymi obrażeniami ciała:

Luźne i spadające pakowane wyroby w przypadku niedostatecznego wiązania

Sprawdzić zgrzew. Nigdy nie transportować pakowanego wyrobu z nieprawidłowo wykonanym wiązaniem (rozdz. 5.2)

Nigdy nie podnosić pakowanych wyrobów za wiązania, niebezpieczeństwo obrażeń ciała

Wiązania są skonstruowane tak, że służą tylko do zabezpieczenia pakowanych wyrobów podczas transportu, przechowywania itp.

Niebezpieczeństwo wybuchu w strefach EX

Urządzenia nie wolno używać w obszarach, w jakich może występować atmosfera wybuchowa.

Ruchome części urządzenia naciągającego, niebezpieczeństwo zgniecenia

Nie wkładać rąk w obszar ruchomych części. Odzież może zostać pochwycona i wciągnięta.

Ruchome części urządzenia naciągającego, niebezpieczeństwo skaleczenia

Nie wkładać rąk w obszar ruchomych części. Odzież może zostać pochwycona i wciągnięta.

Brakujące urządzenia ochronne, niebezpieczeństwo zgniecenia i skaleczenia

Wolno użytkować tylko urządzenia, w których zamontowano osłony i części obudowy.

Pękające taśmy, niebezpieczeństwo obrażeń ciała Podczas naciągania taśma może pęknąć i odskoczyć. Nie ustawiać się na linii taśmy. Nosić ochronę oczu.

Odskakujące końce taśmy, niebezpieczeństwo obrażeń ciała

W czasie przecinania taśmy należy trzymać górną część i stać z boku. Nie ustawiać się na linii taśmy. Nosić ochronę oczu.

Sprężone powietrze do czyszczenia, niebezpieczeństwo obrażeń ciała

Podczas przedmuchiwania sprężonym powietrzem nie może się ono przedostawać do ciała przez rany na skórze. Używać pistoletu przedmuchowego z dyszą wielootworową. Nosić ochronę oczu.

Obrażenia ciała z powodu niebezpiecznych substancji

Produkty mogą zawierać substancje niebezpieczne, które nagle wydostaną się podczas wiązania. Nosić środki ochrony odpowiednie do zagrożenia.

OSTRZEŻENIE

Poniższe zagrożenia mogą skutkować poważnymi obrażeniami ciała:

Obrażenia ciała z powodu odrzucanych, ruchomych części w skutek pęknięcia lub nieprawidłowego montażu po konserwacji

Nosić okulary ochronne podczas wiązania

Przeciążenie nadgarstków i pleców

Zachować odpowiednią wysokość roboczą i zapewnić przerwy w pracy.

PRZESTROGA

Poniższe zagrożenia mogą skutkować niewielkimi lub średnimi obrażeniami ciała:

Hałas

Zaleca się noszenie ochrony słuchu.

Drgania

Podany w niniejszej instrukcji poziom drgań został
zmierzony metodą pomiarową określoną w normie EN 60745 i można go wykorzystywać do porównania narzędzi elektrycznych między sobą. Jest on również przydatny do tymczasowej oceny drgań.
Zmierzona wartość emisji drgań może różnić się od podanej wartości w zależności od rzeczywistego zastosowania, użytej taśmy oraz sposobu obsługi. Drgania mogą być niekiedy większe w całym okresie eksploatacji. W celu dokładnej oceny drgań należy również uwzględnić czas, w którym urządzenie jest wyłączone lub działa, ale w rzeczywistości nie jest używane. Może to znacznie zmniejszyć drgania w całym okresie eksploatacji.
Należy ustalić dodatkowe środki zabezpieczające, chroniące operatora przed oddziaływaniem drgań, na przykład: konserwacja narzędzia elektrycznego, utrzymywanie ciepła dłoni oraz organizacja procedur pracy.

UWAGA

Unikanie uszkodzeń urządzenia:

Uszkodzenia spowodowane wodą

Nie czyścić urządzenia wodą ani parą wodą. Podczas używania urządzenia na zewnątrz należy chronić je przed deszczem.

Stosowanie tylko oryginalnych części zamiennych

Stosowanie części zamiennych innych niż oryginalne unieważnia gwarancję producenta.

3 Opis

3.1 Budowa

1 Przycisk „**1**” = przycisk naciągania
2 Przycisk „**2**” = przycisk zgrzewania
3 uchwyt
4 Aktywator
5 Panel obsługi
6 Przycisk odblokowania akumulatora
7 Akumulator
8 Oznaczenie typu
9 Wskaźnik prowadzenia taśmy
10 Numer seryjny (XJJMMYYYY)
X→ A=BXT4-13, B=BXT4-16, C=BXT4-19
JJ→ rok produkcji
MM→ miesiąc
YYYY→ kolejny numer
11 Urządzenie zgrzewające
12 Urządzenie naciągające

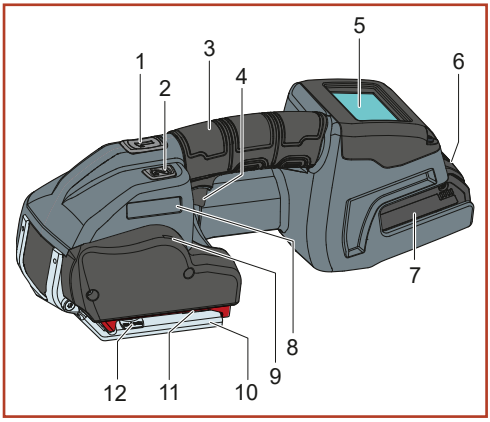

Panel obsługi w widoku „Home”

1 Klawiatura „Siła naciągu”
2 Klawiatura „Gatunek taśmy”
3 Klawiatura „Ulubione”
4 Klawiatura „Ustawienia”
5 Klawiatura „Tryb pracy”
6 Klawiatura „Czas zgrzewania”
a Wskaźnik „Home”
b Pasek wskazania statusu „Praca/serwis”
c Wskaźnik „Symbole informacyjne”
d Wskaźnik „Poziom naładowania akumulatora”

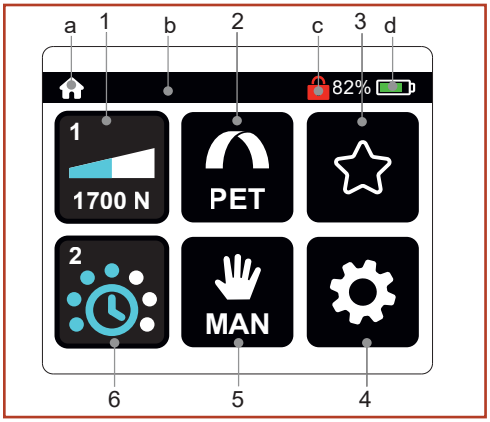

Akumulator i ładowarka

1 Ładowarka
2 Akumulator
3 Wskaźnik LED

Szczegółowe informacje podane są w oddzielnie dołączonej instrukcji obsługi akumulatora i ładowarki.

3.2 Zasada działania

- Użycie aktywatora powoduje otwarcie urządzenia naciągającego (1) w celu włożenia taśm.
- Taśmy są zaciskane między płytą zębatą (2) a kołem naciągającym (3).
- Taśma jest naciągana przez koło naciągu (3) obracające się przeciwnie do ruchu wskazówek zegara.
- W urządzeniu zgrzewającym (4) taśmy są zgrzewane metodą zgrzewania ciernego.
- Górna taśma jest odcinana nożem odcinającym (5).

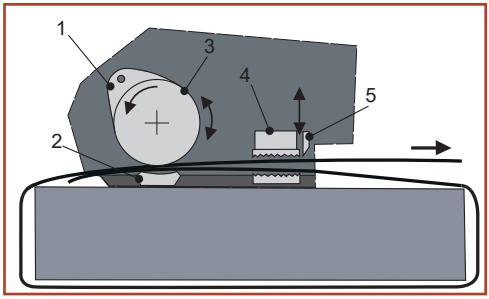

● Do wyboru są trzy tryby pracy: (rozdz. 4.2)	- półautomatyczny (standard/ustawienie fabryczne) - całkowicie automatyczny - ręczny
● Do wyboru są dwa zakresy naciągania: (rozdz. 4.5)	- zakres naciągania dla taśm PET - zakres naciągania dla taśm PP (zwolniony rozruch koła naciągu. Zapobiega nadmiernemu zanieczyszczeniu urządzenia)
● Czas zgrzewania można ustawiać. (rozdz. 4.6)	- siedem stopni
● Urządzenia można użytkować z taśmami o różnej szerokości: (rozdz. 7)	- BXT4-13: 9–10 mm, 12–13 mm - BXT4-16: 12–13 mm, 15–16 mm - BXT4-19: 15–16 mm, 18–19 mm

3.3 Zakres dostawy

Dot. BXT4-13 / BXT4-16 / BXT4-19:

EU Version	● Akumulator litowo-jonowy 18 V 4,0 Ah EU Pro Core	nr artykułu 2187.040
USA Version	● Akumulator litowo-jonowy 18 V 4,0 Ah US Core	nr artykułu 2187.041
Wersja japońska	● Akumulator litowo-jonowy 18 V 4,0 Ah JP Pro Core	nr artykułu 2187.042

3.4 Wyposażenie

- płyta ochronna zestaw
  nr artykułu 2189.030

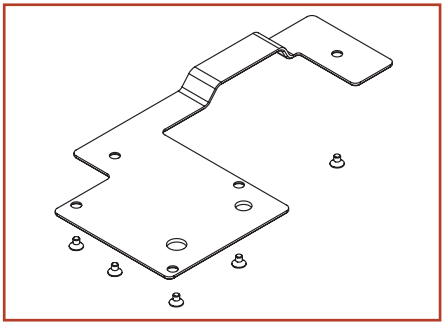

- Ładowarka GAL 1840
  GAL1840 230 V EU – nr artykułu 2188.030
  GAL1840 115 V US – nr artykułu 2188.031
  GAL1840 100 V JP – nr artykułu 2188.032
  GAL1840 240 V AUS – nr artykułu 2188.033
  GAL1840 230 V UK – nr artykułu 2188.034

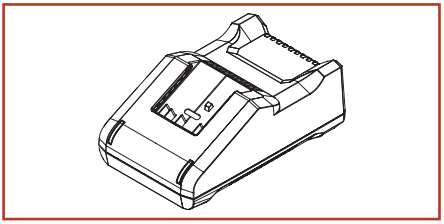

- pałąk do zawieszania - zestaw
  nr artykułu 2189.031

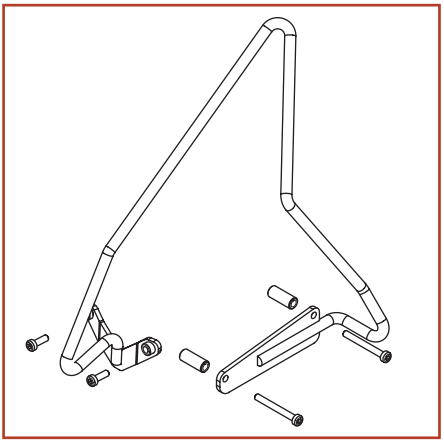

- Zestaw folii ochronnej
  Nr artykułu 2189.032

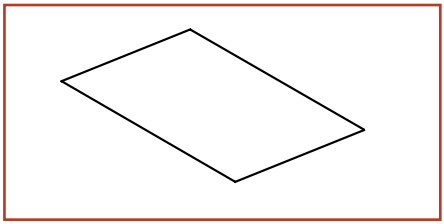

4 Przygotowanie do pracy i ustawienia

4.1 Akumulator

Szczegółowe informacje podane są w oddzielnie dołączonej instrukcji obsługi akumulatora i ładowarki.

OSTRZEŻENIE

Stosować wyłącznie akumulatory i ładowarki Bosch zgodnie z opisem w niniejszej instrukcji obsługi (rozdz. 3.3). Zastosowanie innych akumulatorów/ładowarek może spowodować obrażenia ciała lub pożar. Aby nie dopuścić do ryzyka obrażeń ciała lub pożaru, należy przed użyciem ładowarki i akumulatora przeczytać instrukcję obsługi ładowarki.

4.1.1 Ładowanie akumulatora

► Podłączyć ładowarkę do sieci.
  – Zielona dioda LED świeci się (ładowarka gotowa do użycia).

► Włożyć akumulator w ładowarkę.
  – Zielona dioda LED miga: akumulator jest ładowany.
  – Zielona dioda LED świeci: akumulator jest w całości naładowany.
  – Czerwona dioda LED świeci: temperatura akumulatora poza dozwolonym zakresem temperatury ładowania.
  – Czerwona dioda LED miga: patrz instrukcja obsługi ładowarki.

- Czas ładowania: ładowanie rozładowanego akumulatora: 48 min. = ok. 80 %, 65 min. = ok. 100% pojemności ładowania.
- Idealna temperatura akumulatora podczas ładowania: 15–40 °C.
- Podczas ładowania unikać temperatur akumulatora poniżej 0 °C i powyżej + 45 °C.
- Akumulator można w każdej chwili ładować niezależnie od poziomu naładowania.

4.1.2 Wkładanie/wyjmowanie akumulatora z urządzenia

► Wkładanie akumulatora: włożyć naładowany akumulator w urządzenie. Przycisk odblokowania musi zatrzasnąć się na drugim poziomie (na pierwszym poziomie akumulator pozostaje w urządzeniu, ale bez styku elektrycznego).
  – Wskaźniki na panelu obsługi świecą się.

- Jeżeli urządzenie nie jest używane przez ok. dwie minuty, wskaźnik przejdzie do trybu uśpienia. Zakończenie trybu uśpienia: użyć aktywatora.
- Jeżeli urządzenie nie będzie używane przez dłuższy czas (dni), należy wyjąć akumulator z urządzenia i naładować/przechować w ładowarce.

► Wyjmowanie akumulatora: nacisnąć przycisk odblokowania i jednocześnie wyciągnąć akumulator.

4.1.3 Kontrola poziomu naładowania

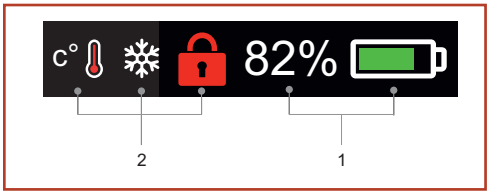

► Wskaźnik LED „Poziom naładowania akumulatora” na panelu obsługi, przy włożonym akumulatorze:
  – poziom naładowania jest pokazywany w % i na słupku postępu (1)
  – poniżej 10%: minimalne naładowanie (trzeba naładować akumulatora)
  – symbole informacyjne (2) pojawiają się tylko wtedy, gdy występuje odpowiedni stan (rozdz. 6.8).

4.2 Ustawianie trybu pracy

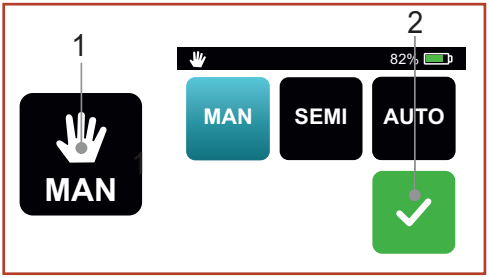

► Nacisnąć przycisk „Tryb pracy” (1).
  – Wyświetlają się przyciski **MAN / SEMI / AUTO** i „Potwierdź wprowadzone dane”.
  – Aktualnie ustawiony tryb pracy ma kolor niebieski.

► Przez bezpośredni wybór ustawiany jest tryb pracy **MAN / SEMI / AUTO**.

► Po naciśnięciu przycisku „Potwierdź wprowadzone dane” (2) zapisany zostaje ustawiony tryb.
  – Wskazanie przechodzi ponownie do widoku „Home”.

Wybrać tryb pracy do swojego zastosowania zgodnie z poniższymi opisami:
(Ilustracje są symboliczne. Zastosowania mogą się od nich różnić).

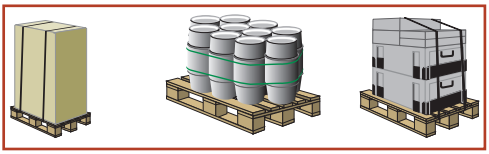

● **MAN–ręczny**
Zaleca się do różnych (miękkich, twardych) pakowanych wyrobów.
Przycisk naciągania (rozdz. 3,1, poz. 1) należy naciskać do uzyskania wybranego naciągania taśmy. Następnie należy nacisnąć przycisk zgrzewania (rozdz. 3.1, poz. 2), aby taśmy zostały zgrzane, a górna taśma odcięta.

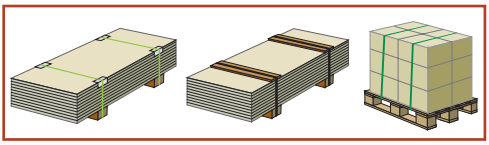

● **SEMI–półautomatyczny**
Zaleca się do pakowanych wyrobów tego samego rodzaju.
(standard / ustawienie fabryczne)
Przycisk naciągania (rozdz. 3.1, poz. 1) należy naciskać do uzyskania ustawionej siły naciągu. Następnie taśmy zostają automatycznie zgrzane i taśma górna zostaje odcięta. Zgrzewanie można również wykonać w każdej chwili ręcznie po naciśnięciu przycisku zgrzewania.

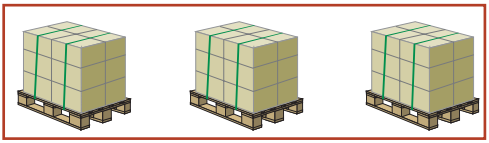

● **AUTO–całkowicie automatyczny**
Zaleca się do dużych ilości identycznych pakowanych wyrobów.
Przycisk naciągania (rozdz. 3.1, poz. 1) należy nacisnąć tylko na krótko (dotknąć). Powoduje to uruchomienie procesu naciągania. Po osiągnięciu ustawionej siły naciągu taśmy zostają automatycznie zgrzane i górna taśma zostaje odcięta.

OSTRZEŻENIE
Naciąganie taśmy lub opasywanie zagraża zakleszczeniem i zmiażdżeniem
Podczas wiązania nie wolno trzymać dłoni lub innych części ciała między taśmą a pakowanym wyrobem. Nakazać innym osobom opuszczenie obszaru niebezpieczeństwa (rodz. 2.4).
Zatrzymanie awaryjne w razie niebezpieczeństwa (zakleszczona osoba):
● Nacisnąć aktywator (**4**), przycisk naciągania (**1**) lub przycisk zgrzewania (**2**), aby silnik natychmiast się zatrzymał.
● Nacisnąć aktywator (**4**), aby poluzować naciągnięcie taśmy.
● Po zgrzewaniu należy przeciąć taśmę narzędziem (nożycami do taśm).

4.3 Ustawianie siły naciągu

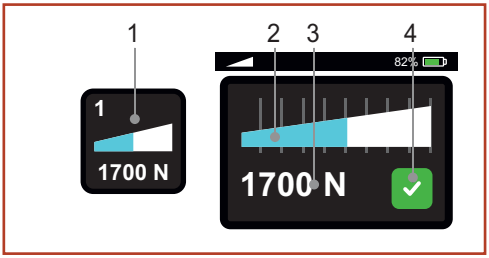

- ► Nacisnąć przycisk „Siła naciągu” (1).
  - – Ustawiona siła naciągu jest przedstawiona jako niebieski pasek wskazań stanu (2). Poniżej wyświetla się siła naciągu jako wartość numeryczna z jednostką (3).
- ► Przeciągnąć pasek wskazań stanu (2) ręcznie od lewej do prawej, aż pojawi się żądana siła naciągu.
  - – Na pasku wskazań stanu (2) pojawia się ustawiona siła naciągu w proporcji do możliwej wartości maksymalnej.
- ► Po naciśnięciu przycisku „Potwierdź wprowadzone dane” (4) zapisana zostaje ustawiona siła naciągu
  - – Wskazanie przechodzi ponownie do widoku „Home”.

4.4 Ustawianie jednostki wskazania siły naciągu

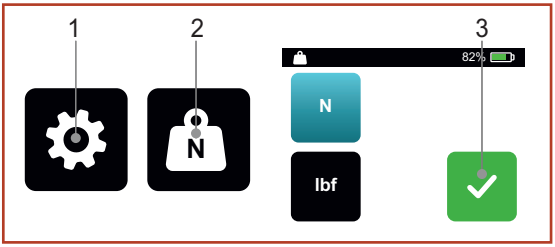

- ► W widoku „Home” nacisnąć przycisk „Ustawienia” (1).
- ► W widoku „Ustawienia” nacisnąć przycisk „Jednostka siły naciągu” (2).
  - – Wyświetlają się przyciski **N / lbf** i „Potwierdź wprowadzone dane”.
  - – Aktualnie ustawiona jednostka ma kolor niebieski.
- ► Przez bezpośredni wybór ustawiana jest jednostka **N** i **lbf**.
- ► Po naciśnięciu przycisku „Potwierdź wprowadzone dane” (3) zapisana zostaje ustawiona jednostka dla siły naciągu. – Wskazanie zmienia się ponownie na widok „Ustawienia”.

Przegląd możliwych do ustawienia wartości siły naciągu

BXT4-13:										
PET	N*	400	500	600	700	800	900	1000	1100	1200
	lbf*	90	110	135	155	180	200	225	250	270
PP	N	150	225	300	375	450	525	600	675	750
	lbf	33	50	67	85	100	120	135	150	165
BXT4-16:										
PET	N*	900	1100	1300	1500	1700	1900	2100	2300	2500
	lbf*	200	250	290	340	380	430	470	520	560
PP	N	400	520	640	760	880	1000	1120	1240	1360
	lbf	90	115	145	170	200	225	250	280	305
BXT4-19:										
PET	N*	1300	1700	2100	2500	2900	3300	3700	4100	4500
	lbf*	290	380	470	560	650	740	830	920	1000
PP	N	400	550	700	850	1000	1150	1300	1450	1600
	lbf	90	120	160	190	225	260	290	325	360

(wartości zaokrąglone) * N = niuton, lbf = funt-siła na cal kwadratowy

4.5 Ustawianie gatunku taśmy

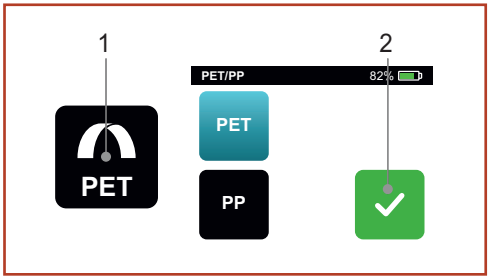

- ► Nacisnąć przycisk „Gatunek taśmy” (1).
  - – Wyświetlają się przyciski **PET / PP /** i „Potwierdź wprowadzone dane”.
  - – Aktualnie ustawiony gatunek taśmy ma kolor niebieski.
- ► Przez bezpośredni wybór ustawiany jest gatunek taśmy
  PET (poliester) i **PP** (polipropylen).
  - – W przypadku PP koło naciągu uruchamia się wolniej, a siła naciągu jest zmniejszona. Zapobiega to nadmiernemu zabrudzeniu.
- ► Po naciśnięciu przycisku „Potwierdź wprowadzone dane” (2) zapisany zostaje ustawiony gatunek taśmy.
  - – Wskazanie przechodzi ponownie do widoku „Home”.

4.6 Ustawianie czasu zgrzewania

Ustawiony czas zgrzewania wyświetla się ciągle za pomocą wypełnionych kropek w momencie gotowości do pracy.

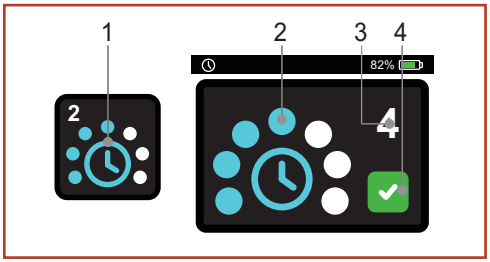

- ► Nacisnąć przycisk „Czas zgrzewania” (1).
  - – Ustawiony czas zgrzewania jest przedstawiany jako wypełnione punktu wokół symbolu zegara (2) i z wartością numeryczną (3).
- ► Przez bezpośredni wybór punktów ustawiany jest czas zgrzewania.
- ► Po naciśnięciu przycisku „Potwierdź wprowadzone dane” (4) ustawiony czas zgrzewania zostaje zapisany.
  - – Wskazanie przechodzi ponownie do widoku „Home”.

4.7 Włączanie i wyłączanie ekranu dotykowego

Ekran dotykowy można zablokować, aby nie dopuścić do niechcianego przestawienia ustawień.

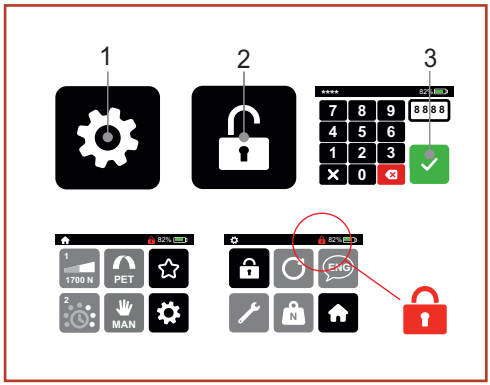

- ► **Blokowanie:** W widoku „Home” nacisnąć przycisk „Ustawienia” (1).
- ► Nacisnąć przycisk „Blokada przycisków” (2)
  - – Pojawia się pole wprowadzania dla kodu blokady.
- ► Wprowadzić czteromiejscowy kod blokady (5878).
  Ten kod standardowy może zostać zmieniony na życzenie przez dział serwisowy.
- ► Po naciśnięciu przycisku „Potwierdź wprowadzone dane” (3) aktywuje się blokada przycisków.
  - – Wskazanie przechodzi ponownie do widoku „Home”.
  - – Na pasku wskazań stanu obok wskazania „Poziom naładowania akumulatora” pojawia się czerwony symbol kłódki.
  - – W menu „Ustawienia” widoczny jest symbol zamkniętej kłódki (2).

- ► **Odblokowanie:** W widoku „Home” nacisnąć przycisk „Ustawienia” (1).
- ► Nacisnąć przycisk „Blokada przycisków” (2)
  - – Pojawia się pole wprowadzania dla kodu blokady.
- ► Wprowadzić czteromiejscowy kod blokady (5878).
- ► Po naciśnięciu przycisku „Potwierdź wprowadzone dane” (3) blokada przycisków zostaje dezaktywowana.
  - – Wskazanie przechodzi ponownie do widoku „Home”.
  - – W menu „Ustawienia” widoczny jest symbol otwartej kłódki (2).

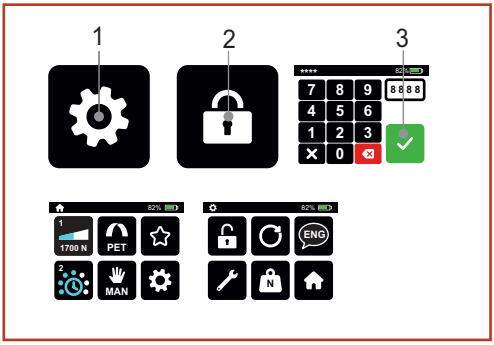

Tryb ulubionych (rozdz. 4.8.) można włączyć mimo aktywnej blokady ekranu dotykowego. Jeżeli przestawianie ustawień jest niepotrzebne, to poziom ulubionych należy ustawić identycznie jak zwykły poziom.

4.8 Wybór ulubionych

Funkcja „Ulubione” aktywuje drugi poziom ustawień, którego parametr można dowolnie ustawiać tak jak na poziomie głównym. Pozwala to operatorowi na szybkie przechodzenie z jednego ustawienia urządzenia do innego.

Aktywowanie ulubionych:

- ► Nacisnąć przycisk „Ulubione” (1).
  - – Gwiazdka (2) zmieni wygląd z obrysowanej na wypełnioną.
  - – Wszystkie parametry zmienią się na wartości ustawione wcześniej na tym poziomie ustawień.

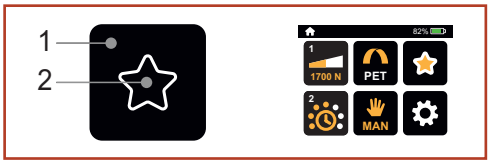

Dezaktywowanie ulubionych:

- ► Nacisnąć przycisk „Ulubione” (1).
  - – Gwiazdka (3) zmieni wygląd wypełnionej na obrysowaną.
  - – Wszystkie parametry zmienią się na wartości ustawione wcześniej na tym poziomie ustawień.

4.9 Tryb uśpienia

Aby nie dopuścić do niepotrzebnego rozładowania akumulatora, urządzenie po ok. pięciu minutach bez obsługi przejdzie do trybu uśpienia.

- – Panel obsługi jest wyłączony (czarny).
- ► Przestawienie aktywatora dezaktywuje tryb uśpienia.

4.10 Ustawianie języka

- ► W widoku „Home” nacisnąć przycisk „Ustawienia” (1).
- ► Nacisnąć przycisk „Wybór języka” (2).
  - – Wyświetlają się przyciski wielu języków i komunikat „Potwierdź wprowadzone dane”.
  - – Aktualnie ustawiony język ma kolor niebieski.
- ► Nowy język jest ustawiany przez bezpośredni wybór żądanego języka.

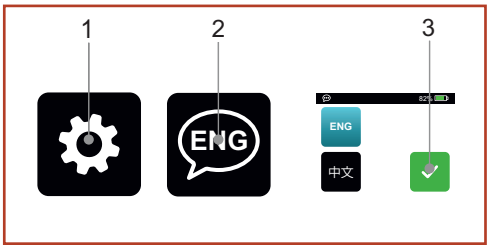

- ► Po naciśnięciu przycisku „Potwierdź wprowadzone dane” (3) zapisany zostaje wybrany język.
  - – Wskazanie ponownie zmienia się na widok menu „Ustawienia”, a wygląd przycisku „Język” dostosowuje się do odpowiedniego języka.

4.11 Wskazanie serwisowe

- ► W widoku „Home” nacisnąć przycisk „Ustawienia” (1).
- ► Nacisnąć przycisk „Serwis” (2).
  - – Wskazanie zmienia się na widok informacji serwisowych (3,5,6).
- ► Po naciśnięciu przycisku „Potwierdź wprowadzone dane” (4) następuje ponownie przejście do widoku „Ustawienia”.
- ► Po naciśnięciu przycisku „Home” (7) następuje ponownie przejście do widoku „Home”.

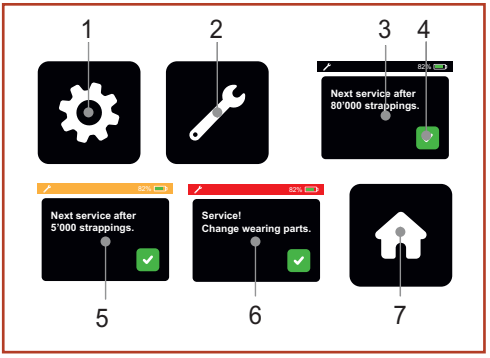

4.12 Odczyt stanu cykli

- ► W widoku „Home” nacisnąć przycisk „Ustawienia” (1).
- ► Nacisnąć przycisk „Licznik cykli” (2)
  - – Pojawia się pole wprowadzania kodu licznika cykli.
- ► Wprowadzić czteromiejscowy kod blokady (5878).
  Ten kod standardowy może zostać zmieniony na życzenie przez dział serwisowy.
- ► Po naciśnięciu przycisku „Potwierdź wprowadzone dane” (3) pojawia się widok licznika cykli.
  - – Wyświetla się liczba cykli urządzenia.
- ► Po naciśnięciu przycisku „Potwierdź wprowadzone dane” (4) następuje ponownie przejście do widoku „Ustawienia”.

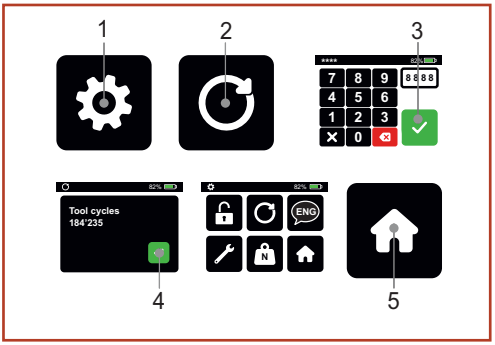

- ► Po naciśnięciu przycisku „Home” (5) następuje ponownie przejście do widoku „Home”.

5 Obsługa

5.1 Wiązanie

Warunki

- Urządzenie jest ustawione na szerokość stosowanej taśmy (rozdz. 5.3).
- Jest włożony naładowany akumulator (rozdz. 4.1.2).
- Ustawiony jest wybrany tryb pracy (rozdz. 4.2.). W tym opisie założono, że wybranym trybem pracy (tryb domyślny) jest "SEMI" (półautomatyczny).
- Ustawiona jest wybrana siła naciągu (rozdz. 4.3).
- Ustawiony jest wybrany czas zgrzewania (rozdz. 4.6).

► Ułożyć taśmę wokół pakowanego wyrobu.

► Chwycić lewą ręką taśmy na górze pakowanego wyrobu tak, aby:
- były ułożone na sobie.
- początek taśmy znajdował się pod spodem. Powinno wystawać ok. 15 cm przed dłoń.

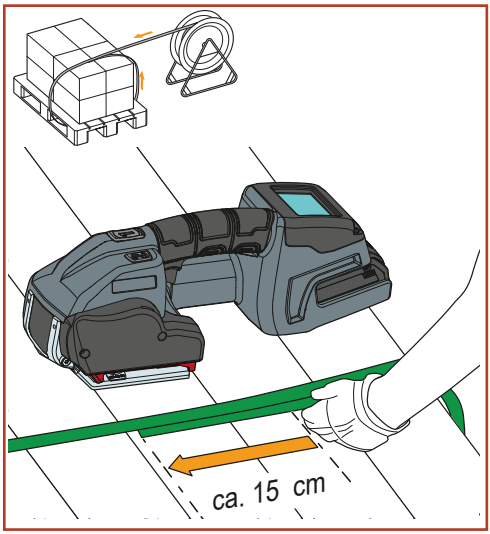

► Wziąć urządzenie w prawą rękę.

► Pociągnąć i przytrzymać aktywator (**1**).
– Urządzenie naciągające otwiera się.

► Włożyć taśmy ułożone na sobie do oporu. Taśma przychodząca z dyspensera znajduje się na górze.

► Puścić aktywator.
– Taśmy są zaciśnięte w urządzeniu naciągającym.
– Początek taśmy powinien wystawać ok 5 cm.

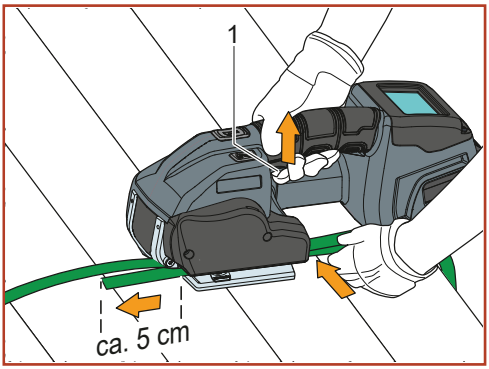

Jeżeli taśma nie jest prawidłowo włożona, urządzenie naciągające nie opuści się (rozdz. 3.1/poz. 12) całkowicie. Taśmy nie będzie można naciągnąć.
Całkowicie włożyć taśmę. Urządzenie naciągające opada i taśma jest prowadzona.

► **Przed naciąganiem zabrać rękę z taśm!**

OSTRZEŻENIE

Naciąganie taśmy lub opasywanie zagraża zakleszczeniem i zmiażdżeniem

Podczas wiązania nie wolno trzymać dłoni lub innych części ciała między taśmą a pakowanym wyrobem. Nakazać innym osobom opuszczenie obszaru niebezpieczeństwa (rodz. 2.4).

Zatrzymanie awaryjne w razie niebezpieczeństwa (zakleszczona osoba):

- Nacisnąć aktywator (**4**), przycisk naciągania (**1**) lub przycisk zgrzewania (**2**), aby silnik natychmiast się zatrzymał.
- Nacisnąć aktywator (**4**), aby poluzować naciągnięcie taśmy.
- Po zgrzewaniu należy przeciąć taśmę narzędziem (nożycami do taśm).

PRZESTROGA

Podczas naciągania taśma może pęknąć i odskoczyć. Nie ustawiać się na linii taśmy. Nosić okulary ochronne.

► Przycisk naciągania **(1)** naciskać do momentu uzyskania ustawionej siły naciągu.

Prędkość naciągania jest zmienna, w zależności od nacisku na przycisk naciągania (tryb pracy MAN/SEMI). Zatrzymanie/kontynuowanie naciągania:
puścić/ponownie nacisnąć przycisk naciągania.

– Wyświetlają się (A):
Pasek wskazań stanu (2) z uzyskaną siłą naciągu względem ustawionej siły naciągu (1).
– Proces naciągania zostaje zakończony, kiedy pasek wskazań stanu (2) zostanie całkowicie wypełniony.

► Teraz można puścić przycisk naciągania.

– Taśmy zostają teraz automatycznie zgrzane i taśma górna zostaje odcięta.
– Na panelu obsługi wyświetlają się:
proces zgrzewania (B) i
proces chłodzenia (C).
– Po zakończeniu czasu chłodzenia rozlega się sygnał akustyczny, a panel obsługi rozświetla się na jedną sekundę w kolorze zielonym (D).

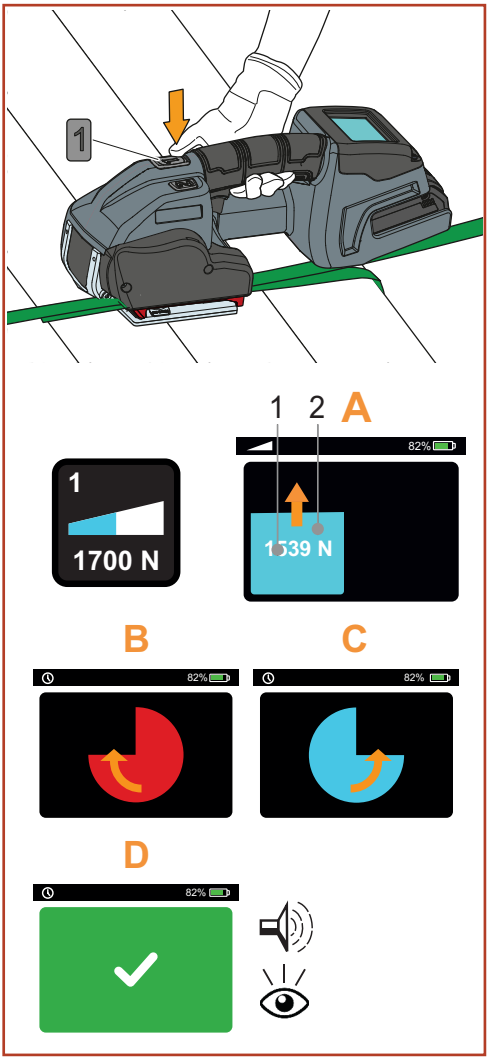

Zgrzewanie bez naciągania taśmy: krótko nacisnąć przycisk naciągania, a następnie przycisk zgrzewania (rozdz. 3.1, poz. 2).

PRZESTROGA

Gorące miejsce zgrzewania na taśmie. Nosić rękawice ochronne!

- ► Kiedy wskaźnik zaświeci się na zielono i rozlegnie się sygnał akustyczny, czas chłodzenia zostaje zakończony. Użyć aktywatora.
  - – Urządzenie naciągające otwiera się.

Po użyciu aktywatora nie naciągać więcej (nie naciskać już przycisku naciągania).

- ► Wysunąć urządzenie spod taśmy opasującej poprzez przekręcenie jego tylnej części w prawo.

OSTRZEŻENIE
Jeżeli urządzenie zostanie wyjęte za wcześnie, na panelu obsługi pojawi się pomarańczowe ostrzeżenie (1) z migającym sygnałem akustycznym (rozdz. 6.8).
Występuje tutaj błąd stosowania.
Proces wiązania nie zakończył się powodzeniem.

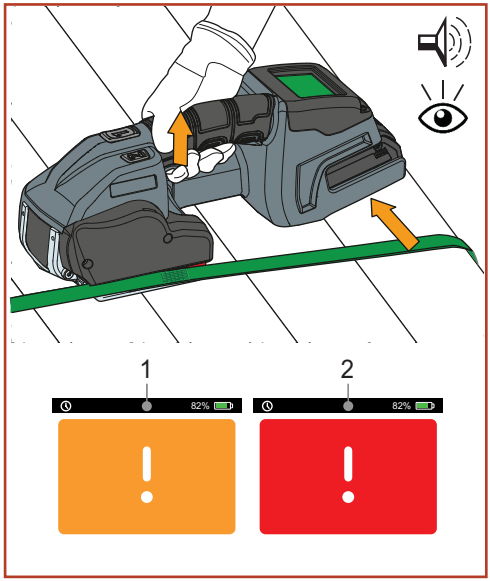

- ► Wykonać optyczną kontrolę spoiny (rozdz. 5.2)
- ► Jeśli występuje błąd urządzenia, na panelu obsługi pojawia się czerwone ostrzeżenie (2).
- ► Sprawdzić urządzenie pod względem technicznym.

5.2 Kontrola zamknięcia

OSTRZEŻENIE
Nigdy nie transportować ani nie poruszać pakowanego wyrobu z nieprawidłowo wykonanym wiązaniem/zamknięciem zgrzewanym. Może dojść do poważnych obrażeń ciała.
Kontrolę spoiny wykonywać po każdym wiązaniu.

- ► Kontrolę zamknięcia wykonywać wzrokowo.

1 **Dobra spoina** (cała powierzchnia spoiny jest czysto zgrzana, zbędny materiał nie wydostaje się z boku).
2 **Nieprawidłowa spoina** (spojenie zgrzewane nie pokrywa całej powierzchni spoiny), czas zgrzewania ustawiony za krótko.
3 **Słabo zgrzana spoina** (zbędny materiał wydostaje się z boku), czas zgrzewania ustawiony za długo.

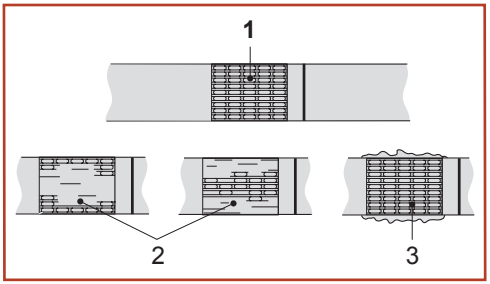

W przypadku źle zgrzanej taśmy:

- ► Sprawdzić ustawienie czasu zgrzewania (rozdz. 4.6).
- ► wykonać jeszcze raz wiązanie;
- ► Sprawdzić jakość taśmy (rozdz. 7).
- ► Jeżeli nie uzyskano dobrego zgrzania spoiny, urządzenie należy sprawdzić w punkcie serwisowym.

5.3 Ustawianie szerokości taśmy

Urządzenia można użytkować z taśmami o poniższej szerokości:

- BXT4-13: 9–10 mm, 12–13 mm
- BXT4-16: 12–13 mm, 15–16 mm
- BXT4-19: 15–16 mm, 18–19 mm

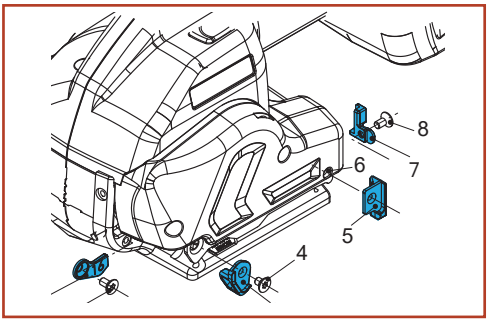

5.3.1 BXT4-13: Zmiana szerokości taśmy z 10 mm na 13 mm

Wymagane części	Numer zamówienia
Prowadnica taśmy wewnętrzna, przednia 13 mm (1)	1832.031.150
Prowadnica taśmy zewnętrzna, przednia 13 mm (3)	1832.031.154
Prowadnica taśmy wewnętrzna, tylna 13 mm (7)	1832.041.037
Prowadnica taśmy zewnętrzna, tylna 13 mm (5)	1832.031.156
Śruba z łbem wpuszczanym Torx, M4x6 (4) (6)	1912.204.064
Śruba z łbem wpuszczanym Torx, M4x8 (2) (8)	1912.204.088

► Wyciągnąć akumulator z urządzenia.

► Odkręcić śrubę z łbem wpuszczanym Torx (2) i zdjąć prowadnicę taśmy wewnętrzną, przednią 10 mm (1). Zamontować prowadnicę taśmy wewnętrzną, przednią 13 mm (1) (zabezpieczyć śrubę z łbem wpuszczanym Torx środkiem Loctite® 222).

► Odkręcić śrubę z łbem wpuszczanym Torx (4) i zdjąć prowadnicę taśmy zewnętrzną, przednią 10 mm (3). Zamontować prowadnicę taśmy zewnętrzną, przednią 13 mm (3) (zabezpieczyć śrubę z łbem wpuszczanym Torx środkiem Loctite® 222).

► Odkręcić śrubę z łbem wpuszczanym Torx (8) i zdjąć prowadnicę taśmy wewnętrzną, tylną 10 mm (7). Zamontować prowadnicę taśmy wewnętrzną, tylną 13 mm (7) (zabezpieczyć śrubę z łbem wpuszczanym Torx środkiem Loctite® 222).

► Odkręcić śrubę z łbem wpuszczanym Torx (6) i zdjąć prowadnicę taśmy zewnętrzną, tylną 10 mm (5). Zamontować prowadnicę taśmy zewnętrzną, tylną 13 mm (5) (zabezpieczyć śrubę z łbem wpuszczanym Torx środkiem Loctite® 222)

BXT4-13: Zmiana szerokości taśmy z 13 mm na 10 mm

Wymagane części	Numer zamówienia
Prowadnica taśmy wewnętrzna, przednia 10 mm (1)	1832.031.164
Prowadnica taśmy zewnętrzna, przednia 10 mm (3)	1832.031.162
Prowadnica taśmy wewnętrzna, tylna 10 mm (7)	1832.041.040
Prowadnica taśmy zewnętrzna, tylna 10 mm (5)	1832.031.163
Śruba z łbem wpuszczanym Torx, M4x6 (4) (6)	1912.204.064
Śruba z łbem wpuszczanym Torx, M4x8 (2) (8)	1912.204.088

► Wyciągnąć akumulator z urządzenia.

► Odkręcić śrubę z łbem wpuszczanym Torx (2) i zdjąć prowadnicę taśmy wewnętrzną, przednią 13 mm (1). Zamontować prowadnicę taśmy wewnętrzną, przednią 10 mm (1) (zabezpieczyć śrubę z łbem wpuszczanym Torx środkiem Loctite® 222).

► Odkręcić śrubę z łbem wpuszczanym Torx (4) i zdjąć prowadnicę taśmy zewnętrzną, przednią 13 mm (3). Zamontować prowadnicę taśmy zewnętrzną, przednią 10 mm (3) (zabezpieczyć śrubę z łbem wpuszczanym Torx środkiem Loctite® 222).

- ► Odkręcić śrubę z łbem wpuszczanym Torx (8) i zdjąć prowadnicę taśmy wewnętrzną, tylną 13 mm (7). Zamontować prowadnicę taśmy wewnętrzną, tylną 10 mm (7) (zabezpieczyć śrubę z łbem wpuszczanym torx środkiem Loctite® 222).
- ► Odkręcić śrubę z łbem wpuszczanym Torx (6) i zdjąć prowadnicę taśmy zewnętrzną, tylną 13 mm (5). Zamontować prowadnicę taśmy zewnętrzną, tylną 10 mm (5).

5.3.2 BXT4-16: Zmiana szerokości taśmy z 13 mm na 16 mm

Wymagane części	Numer zamówienia
Prowadnica taśmy wewnętrzna, przednia 16 mm (1)	1832.031.152
Prowadnica taśmy zewnętrzna, przednia 16 mm (3)	1832.031.158
Prowadnica taśmy wewnętrzna, tylna 16 mm (7)	1832.041.035
Prowadnica taśmy zewnętrzna, tylna 16 mm (5)	1832.031.157
Śruba z łbem wpuszczanym Torx, M4x6 (4) (6)	1912.204.064
Śruba z łbem wpuszczanym Torx, M4x8 (2) (8)	1912.204.088

- ► Wyciągnąć akumulator z urządzenia.
- ► Odkręcić śrubę z łbem wpuszczanym Torx (2) i zdjąć prowadnicę taśmy wewnętrzną, przednią 13 mm (1). Zamontować prowadnicę taśmy wewnętrzną, przednią 16 mm (1) (zabezpieczyć śrubę z łbem wpuszczanym Torx środkiem Loctite® 222).
- ► Odkręcić śrubę z łbem wpuszczanym Torx (4) i zdjąć prowadnicę taśmy zewnętrzną, przednią 13 mm (3). Zamontować prowadnicę taśmy zewnętrzną, przednią 16 mm (3) (zabezpieczyć śrubę z łbem wpuszczanym Torx środkiem Loctite® 222).
- ► Odkręcić śrubę z łbem wpuszczanym Torx (8) i zdjąć prowadnicę taśmy wewnętrzną, tylną 13 mm (7). Zamontować prowadnicę taśmy wewnętrzną, tylną 16 mm (7) (zabezpieczyć śrubę z łbem wpuszczanym Torx środkiem Loctite® 222).
- ► Odkręcić śrubę z łbem wpuszczanym Torx (6) i zdjąć prowadnicę taśmy zewnętrzną, tylną 13 mm (5). Zamontować prowadnicę taśmy tylną, zewnętrzną 16 mm (5).

BXT4-16: Zmiana szerokości taśmy z 16 mm na 13 mm

Wymagane części	Numer zamówienia
Prowadnica taśmy wewnętrzna, przednia 13 mm (1)	1832.031.150
Prowadnica taśmy zewnętrzna, przednia 13 mm (3)	1832.031.154
Prowadnica taśmy wewnętrzna, tylna 13 mm (7)	1832.041.037
Prowadnica taśmy zewnętrzna, tylna 13 mm (5)	1832.031.156
Śruba z łbem wpuszczanym Torx, M4x6 (4) (6)	1912.204.064
Śruba z łbem wpuszczanym Torx, M4x8 (2) (8)	1912.204.088

- ► Wyciągnąć akumulator z urządzenia.
- ► Odkręcić śrubę z łbem wpuszczanym Torx (2) i zdjąć prowadnicę taśmy wewnętrzną, przednią 16 mm (1). Zamontować prowadnicę taśmy wewnętrzną, przednią 13 mm (1) (zabezpieczyć śrubę z łbem wpuszczanym Torx środkiem Loctite® 222).
- ► Odkręcić śrubę z łbem wpuszczanym Torx (4) i zdjąć prowadnicę taśmy zewnętrzną, przednią 16 mm (3). Zamontować prowadnicę taśmy zewnętrzną, przednią 13 mm (3) (zabezpieczyć śrubę z łbem wpuszczanym Torx środkiem Loctite® 222).
- ► Odkręcić śrubę z łbem wpuszczanym Torx (8) i zdjąć prowadnicę taśmy wewnętrzną, tylną 16 mm (7). Zamontować prowadnicę taśmy wewnętrzną, tylną 13 mm (7) (zabezpieczyć śrubę z łbem wpuszczanym Torx środkiem Loctite® 222)
- ► Odkręcić śrubę z łbem wpuszczanym Torx (6) i zdjąć prowadnicę taśmy zewnętrzną, tylną 16 mm (5). Zamontować prowadnicę taśmy zewnętrzną, tylną 13 mm (5).

5.3.3 BXT4-19: Zmiana szerokości taśmy z 16 mm na 19 mm

Wymagane części	Numer zamówienia
Prowadnica taśmy zewnętrzna, przednia 19 mm (3)	1832.031.159
Prowadnica taśmy wewnętrzna, tylna 19 mm (7)	1832.041.036
Prowadnica taśmy zewnętrzna, tylna 19 mm (5)	1832.031.161
Śruba z łbem wpuszczanym Torx, M4x6 (4) (6)	1912.204.064
Śruba z łbem wpuszczanym Torx, M4x8 (2) (8)	1912.204.088

- ► Wyciągnąć akumulator z urządzenia.
- ► Odkręcić śrubę z łbem wpuszczanym Torx (4) i zdjąć prowadnicę taśmy zewnętrzną, przednią 16 mm (3). Zamontować prowadnicę taśmy zewnętrzną, przednią 19 mm (3) (zabezpieczyć śrubę z łbem wpuszczanym Torx środkiem Loctite® 222).
- ► Odkręcić śrubę z łbem wpuszczanym Torx (8) i zdjąć prowadnicę taśmy wewnętrzną, tylną 16 mm (7). Zamontować prowadnicę taśmy wewnętrzną, tylną 19 mm (7) (zabezpieczyć śrubę z łbem wpuszczanym Torx środkiem Loctite® 222).
- ► Odkręcić śrubę z łbem wpuszczanym Torx (6) i zdjąć prowadnicę taśmy zewnętrzną, tylną 16 mm (5). Zamontować prowadnicę taśmy zewnętrzną, tylną 19 mm (5) (zabezpieczyć śrubę z łbem wpuszczanym Torx środkiem Loctite® 222).

BXT4-19: Zmiana szerokości taśmy z 19 mm na 16 mm

Wymagane części	Numer zamówienia
Prowadnica taśmy wewnętrzna, przednia 16 mm (1)	1832.031.152
Prowadnica taśmy zewnętrzna, przednia 16 mm (3)	1832.031.158
Prowadnica taśmy wewnętrzna, tylna 16 mm (7)	1832.041.038
Prowadnica taśmy zewnętrzna, tylna 16 mm (5)	1832.031.160
Śruba z łbem wpuszczanym Torx, M4x6 (4) (6)	1912.204.064
Śruba z łbem wpuszczanym Torx, M4x8 (2) (8)	1912.204.088

- ► Wyciągnąć akumulator z urządzenia.
- ► Zamontować prowadnicę taśmy wewnętrzną, przednią 16 mm (1) (zabezpieczyć śrubę z łbem wpuszczanym Torx środkiem Loctite® 222).
- ► Odkręcić śrubę z łbem wpuszczanym Torx (4) i zdjąć prowadnicę taśmy zewnętrzną, przednią 19 mm (3). Zamontować prowadnicę taśmy zewnętrzną, przednią 16 mm (3) (zabezpieczyć śrubę z łbem wpuszczanym Torx środkiem Loctite® 222).
- ► Odkręcić śrubę z łbem wpuszczanym Torx (8) i zdjąć prowadnicę taśmy wewnętrzną, tylną 19 mm (7). Zamontować prowadnicę taśmy wewnętrzną, tylną 16 mm (7) (zabezpieczyć śrubę z łbem wpuszczanym Torx środkiem Loctite® 222).
- ► Odkręcić śrubę z łbem wpuszczanym Torx (6) i zdjąć prowadnicę taśmy zewnętrzną, tylną 19 mm (5). Zamontować prowadnicę taśmy zewnętrzną, tylną 16 mm (5) (zabezpieczyć śrubę z łbem wpuszczanym Torx środkiem Loctite® 222).

6 Konserwacja i naprawa

OSTRZEŻENIE
Nieoczekiwany rozruch podczas prac konserwacyjnych, możliwe obrażenia ciała.
Przed rozpoczęciem czyszczenia lub prac konserwacyjnych i naprawczych należy zawsze wyjąć akumulatora.

6.1 Tabela konserwacji

Rodzaj prac	Okres (cykle)
Kontrole urządzenia	– codziennie
Czyszczenie urządzenia (rozdz. 6,2)	– codziennie (przy > 300 wiązaniach/dzień) – co tydzień (przy 100-300 opasaniach/dzień)
uzupełnianie smarowania urządzenia (rozdz. 6.3)	– co miesiąc (przy 100-300 opasaniach/dzień)
przegląd urządzenia (zalecenie)	– co 2 lata lub co 80 000 opasań, serwis w specjalistycznym punkcie

6.2 Czyszczenie urządzenia

Jeśli powstające zanieczyszczenia są duże, zaleca się regularne (codzienne) czyszczenie urządzenia. W szczególności należy sprawdzać uszkodzenia koła naciągającego i płyty zębatej oraz utrzymywać te elementy w czystości.

OSTRZEŻENIE
Przed przedmuchaniem zakładać okulary ochronne! Używać pistoletu pneumatycznego z dyszami wielootworowymi do przedmuchiwania. Uważać, aby nie przedmuchiwać części ciała (skóry)

- ► W prawej części obudowy pod silnikiem znajdują się dwa otwory wydmuchowe (Ø 3 mm), przez które urządzenie zgrzewające jest najpierw przedmuchiwane sprężonym powietrzem.
- ► Następnie przez przedmuchiwanie sprężonego powietrza z boku należy wyczyścić koło naciągu oraz płytę zębatą.
- ► W razie potrzeby wyczyścić/wymienić koło naciągu/płytę zębatą (rozdz. 6.4/6.5).

6.3 Uzupełnianie smarowania urządzenia

Aby zapewnić optymalną stabilność, zaleca się regularne uzupełnianie smarowania urządzenia.

- ► Wyciągnąć akumulator z urządzenia. Zdjąć prowadnicę taśmy wewnętrzną, tylną (2). Odkręcić dwie śruby z łbem walcowym Torx (1) i zdjąć pokrywę boczną (3).
- ► Urządzenie zgrzewające spryskać ostrożnie w dwóch punktach (4) olejem o wysokiej przyczepności i odporności na wysokie ciśnienie w aerozolu (np. Würth HHS 2000).
- ► Ponownie zamontować pokrywę boczną (3) i prowadnicę taśmy wewnętrzną, tylną (2).

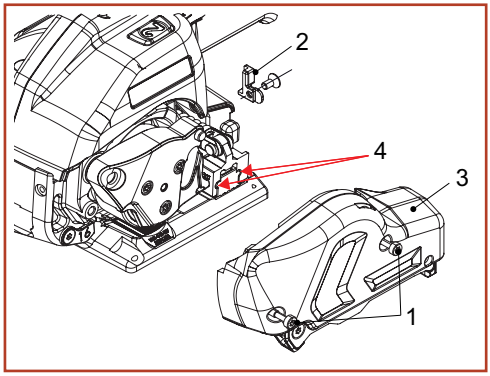

6.4 Czyszczenie/wymiana koła naciągającego

Wymagane części	Numer zamówienia
BXT4-13 / BXT4-16: koło naciągające (1) (część zużywająca się)	**1821.047.047**
BXT4-19: koło naciągające (1) (część zużywająca się)	**1821.047.051**
Łożysko kulkowe, Ø35/47x7 (2)	1930.180.356
Śruby z łbem walcowym Torx, M4 (6)	1821.027.063
Śruby z łbem walcowym Torx, M4x12 (4)	1913.904.164
Szczotka druciana (8)	1821.901.004

Demontaż

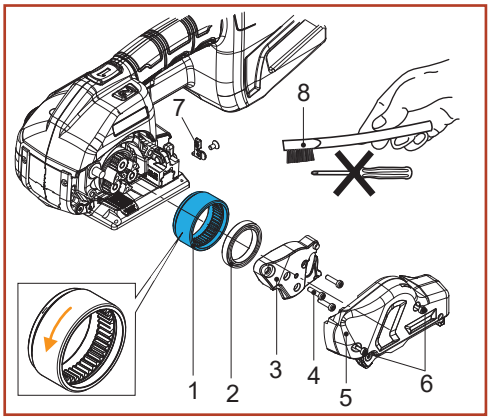

- ► Użyć aktywatora.
- ► Po napinacza wyjąć akumulator.
- ► Odkręcić dwie śruby z łbem walcowym Torx (6), wyjąć prowadnicę taśmy wewnętrzną tylną (7) i pokrywę boczną (5).
- ► Odkręcić trzy śruby z łbem walcowym Torx (4) i zdjąć pokrywę koła naciągu (3).
- ► Ostrożnie wyciągnąć koło naciągu (1).
- ► Zdjąć łożysko kulkowe (2) z koła naciągu (1).

OSTRZEŻENIE
Przed przedmuchaniem zakładać okulary ochronne!

- ► Oczyścić koło naciągu (1) sprężonym powietrzem.
- ► Przy silnym zanieczyszczeniu uzębienia: ostrożnie wyczyścić koło naciągu szczotką drucianą (8).
- ► Sprawdzić, czy w kole naciągu nie ma zużytych zębów. Jeżeli zęby są zużyte, należy wymienić koło naciągające.

UWAGA
Nie można czyścić koła naciągającego, kiedy się obraca. Niebezpieczeństwo złamania zębów!

Montaż

- ► Montaż przeprowadzany jest w odwrotnej kolejności. Zwrócić uwagę na kierunek działania koła naciągu (1), patrz strzałka.
- ► Nasmarować lekko uzębienie wewnętrzne koła naciągu środkiem Klüber GBU Y 131 (Microlube).

6.5 Czyszczenie/wymiana płyty zębatej

Wymagane części	Numer zamówienia
BXT4-13 / BXT4-16: płyta zębata (2) (część zużywająca się)	**1821.048.037**
BXT4-19: płyta zębata (2) (część zużywająca się)	**1821.048.041**
Śruba z łbem walcowym Torx (1) M4x6	1913.904.064
Szczotka druciana (3)	1821.901.004

Demontaż

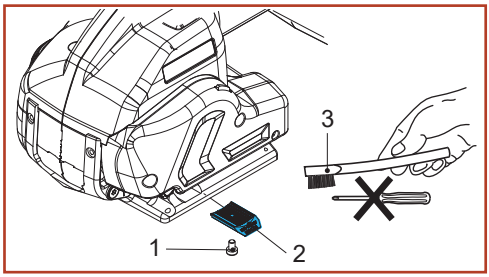

- ► Użyć aktywatora.
- ► Po napinacza wyjąć akumulator.
- ► Odkręcić śrubę z łbem walcowym Torx (1).
- ► Zdjąć płytę zębatą (2).

OSTRZEŻENIE
Przed przedmuchaniem zakładać okulary ochronne!

- ► Oczyścić płytę zębatą (2) sprężonym powietrzem.
- ► Przy silnym zanieczyszczeniu uzębienia: ostrożnie oczyścić płytę zębatą szczotką drucianą (3).
- ► Sprawdzić, czy w płycie zębatej nie ma zużytych zębów. Jeżeli kilka zębów jest zużytych, należy wymienić płytę zębatą.

Montaż

- ► Montaż przeprowadzany jest w odwrotnej kolejności. Śrubę z łbem płaskim (1) zabezpieczyć środkiem Loctite® 222.
  - – Płyta zębata (2) zostaje dokręcona do płyty podstawy.

6.6 Wymiana noża

Wymagane części	Numer zamówienia
BXT4-13 / BXT4-16: nóż (3) (część zużywająca się)	**1821.209.049**
BXT4-19: nóż (3) (część zużywająca się)	**1821.209.053**
Śruba z łbem walcowym Torx, M4 (2)	1821.027.063
Śruba z łbem walcowym Torx, M4x12 (5)	1913.904.125
Tuleja kołnierzowa (4)	1832.022.238

PRZESTROGA
Skaleczenia!
Nie dotykać ostrza noża (3).

Demontaż

- ► Wyjąć akumulator z urządzenia.
- ► Odkręcić dwie śruby z łbem walcowym (2), wyjąć prowadnicę taśmy wewnętrzną tylną (7) i osłonę (2).
- ► Odkręcić śrubę z łbem walcowym (5), wyjąć nóż (3) z tuleją kołnierzową (4) i wymienić.

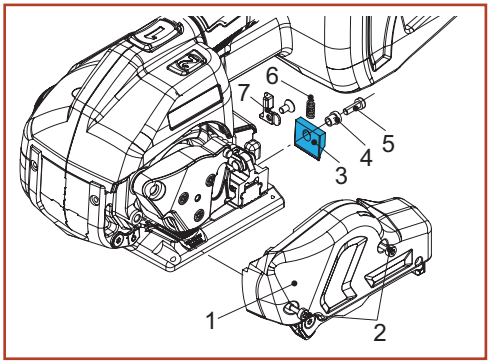

Montaż

- ► Montaż przeprowadzany jest w odwrotnej kolejności.
- ► Przed zamontowaniem noża (3) sprawdzić, czy sprężyna dociskowa (6) nad nożem jest włożona
- ► Śrubę z łbem walcowym (5) zabezpieczyć środkiem Loctite® 222.

6.7 Odblokowanie urządzenia

Wymagane narzędzia	Numer zamówienia
Śrubokręt Torx T20 (1)	– – –

UWAGA
Reset urządzenia można wykonywać tylko w przypadku zablokowania zgrzewarki.

- ► Wyjąć akumulator z urządzenia.
- ► Śrubokręt Torx T20 (1) założyć na znajdującą się z tyłu śrubę z łbem walcowym (patrz czerwona strzałka).
- ► **Wykonać dziesięć pełnych obrotów zgodnie z ruchem wskazówek zegara**. Potrzeba do tego trochę siły (nie stosować elektrycznej wkrętarki akumulatorowej).
- ► Użyć aktywatora (2).
  - – Zgrzewarka musi teraz unieść się do góry.

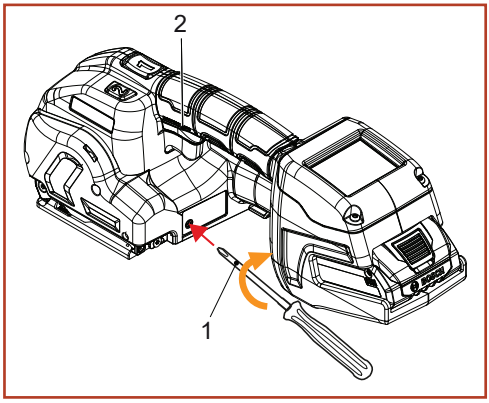

Jeżeli nie dało się odblokować urządzenia, należy skontaktować się z punktem serwisowym!

6.8 Usuwanie usterek

Jeżeli wystąpią niektóre błędy, zaświeci się podświetlenie tła panelu obsługi i wskaźnik błędów (symbol + kod) oraz rozlegnie się sygnał akustyczny.
Jeżeli błąd nadal występuje (nie zresetował się samoczynnie), należy go potwierdzić przez wyjęcie/ wymianę akumulatora.

Wskazanie/stan	Przyczyna/błąd	Usuwanie
Panel obsługi nie reaguje +	• Włączona jest blokada klawiszy.	► Wyłączyć blokadę klawiszy: patrz rozdz. 4.6.
Wskaźnik jest ciemny.	• Akumulator uszkodzony / całkowicie rozładowany. • Akumulator nie jest prawidłowo włożony.	► Naładować/wymienić akumulator. ► Sprawdzić, czy akumulator jest całkowicie włożona, a elementy zespołu odblokowującego zatrzaśnięte.
Migają symbole &	• Za niska temperatura akumulatora.	► Przywraca sprawność samoczynnie przy wyższej temperaturze akumulatora. Praca możliwa. Nie osiągnięto maks. siły naciągu.
E11, czerwony wskaźnik + pulsujący (długo) Symbol miga	• Włożony akumulator nie jest dozwolony (niewłaściwy typ akumulatora).	► Włożyć właściwy akumulator. ► Skontaktować się z serwisem, jeśli błędy pojawiają się ponownie.
E20, czerwony wskaźnik + pulsujący (długo) Migają symbole i	• Akumulator za gorący (> 60°).	► Odczekać, aż akumulator ostygnie. ► Użyć innego akumulatora.
E21, czerwony wskaźnik + pulsujący (długo) Migają symbole i	• Za niska temperatura akumulatora. (Niedostateczna temperatura akumulatora).	► Rozgrzać akumulator. ► Użyć innego akumulatora.
E23 (E27, E34), czerwony wskaźnik + pulsujący (długo) Symbol miga	• Osiągnięto limit podnapięcia akumulatora. • Akumulator rozładowany.	► Naładować akumulator. ► Użyć innego akumulatora.
E24, czerwony wskaźnik + pulsujący (długo) Symbol miga	• Akumulator nie jest prawidłowo włożony. • Niewłaściwy akumulator.	► Szybko włożyć akumulator, wyczyścić styki. ► Użyć innego akumulatora.
E25, czerwony wskaźnik + pulsujący (długo) Migają symbole i	• Akumulator nie jest prawidłowo włożony. • Uszkodzony czujnik temperatury.	► Szybko włożyć akumulator, wyczyścić styki. ► Użyć innego akumulatora.
E33 czerwony wskaźnik + pulsujący (długo) Symbol miga	• Nadmierna temperatura elektroniki. • Układ sterowania za gorący.	► Odczekać, aż urządzenie ostygnie. ► Skontaktować się z serwisem, jeśli błędy pojawiają się ponownie.
E50 (E51), pomarańczowy wskaźnik + pulsujący (długo) Pojawiają się symbole i	• Przerwanie procesu zgrzewania lub chłodzenia przez naciśnięcie aktywatora. • Uwaga: jakość zamknięcia!!	► Powtórzyć wiązanie.
E53 (E54), czerwony wskaźnik + pulsujący (długo) Pojawiają się symbole i	• Przekroczenie czasu rozpoczęcia zgrzewania • Ciała obce w urządzeniu	► Zresetować urządzenie (wykonać reset urządzenia) ► Skontaktować się z serwisem, jeśli błędy pojawiają się ponownie.
E55, pomarańczowy wskaźnik + pulsujący (średnio) Pojawiają się symbole i i	• Ograniczenie wydajności • Funkcja ochrony silnika • Pakowany wyrób ściśliwy?	► Sprawdzić zastosowanie ► Powtórzyć naciąganie.

Wskazanie/stan	Przyczyna/błąd	Usuwanie
E56 (E60) pomarańczowy wskaźnik + 🔊 🔊 pulsujący (średnio) Pojawia się symbol 🔋	• Przekroczenie czasu procesu naciągania • Funkcja ochronna silnika • Przekroczony maksymalny czas naciągania	► Sprawdzić zastosowanie ► Powtórzyć naciąganie
E57, pomarańczowy wskaźnik +🔊 🔊 pulsujący (średnio) Pojawia się symbol 🔋	• Taśma zerwana lub ślizga się	► Zmniejszyć siłę naciągu ► Ponownie włożyć taśmę. ► Czyszczenie lub wymiana koła naciągu

Jeżeli błędu nie da się usunąć przez powyższe działania, można skontaktować się z →lokalnym punktem serwisowym! W przypadku innych nieopisanych tutaj błędów / numerów błędów należy kontaktować się z →lokalnym punktem serwisowym!

7 Dane techniczne

	BXT4-13	BXT4-16	BXT4-19
Masa	3,8 kg (w tym akumulator)	4 kg (w tym akumulator)	4,2 kg (w tym akumulator)
Wymiary	Długość 367 mm Szerokość 149 mm Wysokość 135 mm	Długość 367 mm Szerokość 149 mm Wysokość 135 mm	Długość 367 mm Szerokość 152 mm Wysokość 138 mm
Siła naciągu	PET 400–1200 N PP 150–750 N	PET 900–2500 N PP 400–1360 N	PET 1300–4500 N PP 400–1600 N
Prędkość naciągania	0–180 mm/s	0–220 mm/s	0–150 mm/s
Rodzaj zapięcia		Zamknięcie zgrzewania tarciowego	
Poziom ciśnienia akustycznego skorygowany charakterystyką A Niepewność pomiarów K		L_{pA} 74 dB (A) K_{pA} 3 dB	
Poziom ciśnienia akustycznego skorygowany charakterystyką A Niepewność pomiarów K		L_{WA} 85 dB (A) K_{WA} 3 dB	
Łączna wartość drgań* Niepewność pomiarów K		$a_h \leq$ 2,5 m/s^2 K 1,5 m/s^2	
Wartości pomiarowe określone wg EN 60745-1:2009			
temperatura zastosowania dla Urządzenie opasujące		od -10 °C do +40 °C	
Wilgotność względna powietrza		Do 90 %	

ŁADOWARKA/AKUMULATOR	BXT4-13	BXT4-16	BXT4-19
	Użytkowanie i przechowywanie w temperaturze otoczenia od -20 °C do +50 °C Ładowanie w temperaturze otoczenia od 0 °C do +35 °C		
Napięcie ładowarki	100 / 110 / 230 V	100 / 110 / 230 V	100 / 110 / 230 V
Typ ładowarki	BOSCH GAL 1840 CV	BOSCH GAL 1840 CV	BOSCH GAL 1840 CV
Czas ładowania	48 min = ok. 80% 65 min = ok. 100%	48 min = ok. 80% 65 min = ok. 100%	48 min = ok. 80% 65 min = ok. 100%
Cykle na ładowanie akumulatora ■ Niskie naciągnięcie ■ Średnie naciągnięcie ■ Wysokie naciągnięcie	 1000 800 600	 800 600 400	 800 500 300
Typ akumulatora	Bosch litowo-jonowy 18 V, 4,0 Ah	Bosch litowo-jonowy 18 V, 4,0 Ah	Bosch litowo-jonowy 18 V, 4,0 Ah

Akumulator i ładowarka, patrz odrębna instrukcja obsługi.

* patrz rozdz. 2.4, Drgania

cd. na następnej stronie

ciąg dalszy:

	BXT4-13	BXT4-16	BXT4-19
TAŚMA Z TWORZYWA SZTUCZNEGO			
Jakość taśmy	Poliester (PET) Polipropylen (PP)	Poliester (PET) Polipropylen (PP)	Poliester (PET) Polipropylen (PP)
Szerokość taśmy regulowana do	9–10, 12–13 mm	12–13, 15–16 mm	15–16, 18–19 mm
Grubość taśmy	0,4–0,8 mm (PET) 0,5–0,8 mm (PP)	0,5–1,0 mm	0,8–1,3 mm

8 Deklaracja zgodności WE (kopia)

(dyrektywa w sprawie maszyn 2006/42/WE, załącznik II 1.A.)

Oświadczamy z pełną odpowiedzialnością, że maszyna, której dotyczy niniejsza deklaracja, jest zgodna z obowiązującymi przepisami dyrektywy maszynowej (2006/42/WE) i jej zmianami.
Ponadto jest zgodna z obowiązującymi przepisami dyrektywy 2014/30/UE w sprawie kompatybilności elektromagnetycznej (EMC).

Uwzględnione normy zharmonizowane:	EN 60745-1:2009 + A11:2010; EN 60745-2-18:2009; EN ISO 12100:2010; EN 61000-6-2:2005+AC:2005 EN 61000-6-3:2007+A1:2011+AC:2012
Inne uwzględnione normy:	IEC 61000-6-2:2016; IEC 61000-6-3:2020; EN 62233:2008
Certyfikat kontroli CB:	NL-110883
Organ certyfikujący:	DEKRA Certification B.V. Meander 1051, NL-6825 MJ Arnhem, Holandia
Oznaczenia typu:	BXT4-13, BXT4-16, BXT4-19
Od nr. maszyny / roku produkcji:	A/24085001 / 2024 - B/24085001 / 2024 - C/24085001 / 2024

CH-8953 Dietikon, 16.09.2024

R. Siegrist
dyrektor zarządzający

A. Keller
dyrektor inżynierii, działu badań i rozwoju
Signode Technologies

Podmiot upoważniony do wydania dokumentów technicznych:
Signode Switzerland GmbH, Silbernstrasse 14, 8953 Dietikon 1, Szwajcaria

Producent

Signode Switzerland GmbH
Silbernstrasse 14, Postfach
8953 Dietikon 1, SZWAJCARIA
signode.com

SERWIS POLSKA

WERMAN
serwis@werman.pl
+48 500 606 612